EAO – Your Expert Partner for
Human Machine Interfaces

45-290J.4F00.111 - Schlüsselschalter 2 und 3 Stellungen - Vorsatz

45-290J.4F00.111 - Schlüsselschalter 2 und 3 Stellungen - Vorsatz

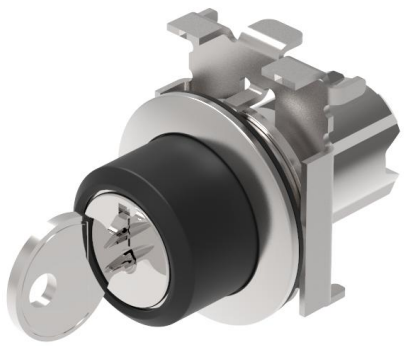

Musterabbildung kann von Ihrem ausgewählten Artikel abweichen.

Attribute

Bauform	flach
Frontabmessung	Ø 38 mm
Frontform	rund
IP-Frontschutzart	IP66, IP67, IP69K
Einbauöffnung	Ø 30,5 mm
Frontrahmen Farbe	Sandgrau
Frontrahmen Material	Metall
Gehäuse Material	Metall
Schaltstufen	2
Schaltfunktion	Ruhe - Rast (a)
Schaltwinkel	90° rechts / -45° … +45°
Gewicht	0.106 kg

Schaltelement

max. Anzahl Schaltelemente	6

Funktion

Schlüsselschalter

45-290J.4F00.111 - Schlüsselschalter 2 und 3 Stellungen - Vorsatz

Abmessungen

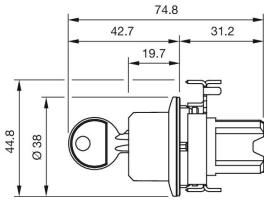

Einbauöffnungen

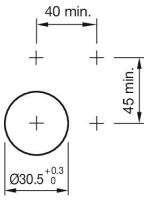

Schaltschemas

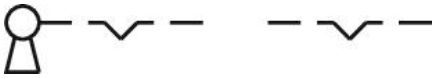

Hinweise

Frontplattenstärke 1 … 6 mm
Standardschloss: RONIS, T254
a = Schlüsselabzug
Standardschloss: RONIS, T254
Frontplattenstärke 1 … 6 mm
a = Schlüsselabzug